第１４回 RICOH JAPAN CUP

＜最終結果＞

作成：2016年9月25日

グループ予選

日　程　2016年 9月 22日（木）・ 24日（土）　　会　場　牟礼総合体育館（開場：7時30分）
時　間　① 8:30　② 9:20　③ 10:10　④ 11:00　⑤ 11:50　⑥ 12:40　⑦ 13:30　⑧ 14:20　⑨ 15:10　⑩ 16:00

男子

試合時間：５分×４Ｑ（ハーフタイム ３分）

２０１６年９月２２日（木）

Aグループ	一　宮	亀　阜	栗　林	木　太	牟　礼	勝　敗	順位
一　宮		● 13 - 49	● 7 - 90	● 25 - 63	● 23 - 39	0勝 4敗	5
亀　阜	○ 49 - 13		○ 31 - 30	○ 51 - 21	○ 49 - 27	4勝 0敗	1
栗　林	○ 90 - 7	● 30 - 31		○ 60 - 17	○ 50 - 12	3勝 1敗	2
木　太	○ 63 - 25	● 21 - 51	● 17 - 60		○ 30 - 27	2勝 2敗	3
牟　礼	○ 39 - 23	● 27 - 49	● 12 - 50	● 27 - 30		1勝 3敗	4

２０１６年９月２４日（土）

Bグループ	国分寺	松　島	多　肥	円　座	屋　島	勝　敗	順位
国分寺		● 20 - 26	○ 57 - 6	● 8 - 52	● 24 - 39	1勝 3敗	4
松　島	○ 26 - 20		○ 67 - 2	● 29 - 40	○ 51 - 32	3勝 1敗	2
多　肥	● 6 - 57	● 2 - 67		● 4 - 73	● 8 - 41	0勝 4敗	5
円　座	○ 52 - 8	○ 40 - 29	○ 73 - 4		○ 49 - 13	4勝 0敗	1
屋　島	○ 39 - 24	● 32 - 51	○ 41 - 8	● 13 - 49		2勝 2敗	3

女子

試合時間：５分×４Ｑ（ハーフタイム ３分）

２０１６年９月２２日（木）

Aグループ	亀　阜	栗　林	屋　島	※牟　礼	※多　肥	勝　敗	順位
亀　阜		● 23 - 44	● 9 - 72	○ 20 - 0	○ 20 - 0	2勝 2敗	3
栗　林	○ 44 - 23		● 27 - 39	○ 20 - 0	○ 20 - 0	3勝 1敗	2
屋　島	○ 72 - 9	○ 39 - 27		○ 20 - 0	○ 20 - 0	4勝 0敗	1
※牟　礼	● 0 - 20	● 0 - 20	● 0 - 20		○ 33 - 12	1勝 3敗	4
※多　肥	● 0 - 20	● 0 - 20	● 0 - 20	● 12 - 33		0勝 4敗	5

※印はオープン参加　（牟礼vs多肥戦は、直接対決の結果で順位を決定する）

２０１６年９月２４日（土）

Bグループ	国分寺	一　宮	木　太	松　島	円　座	勝　敗	順位
国分寺		○ 62 - 2	△ 22 - 22	○ 32 - 22	● 14 - 43	2勝1敗1分	2
一　宮	● 2 - 62		● 15 - 24	● 16 - 23	● 2 - 62	0勝 4敗	5
木　太	△ 22 - 22	○ 24 - 15		● 22 - 24	● 10 - 29	1勝2敗1分	4
松　島	● 22 - 32	○ 23 - 16	○ 24 - 22		● 17 - 40	2勝 2敗	3
円　座	○ 43 - 14	○ 62 - 2	○ 29 - 10	○ 40 - 17		4勝 0敗	1

順位決定トーナメント

日程・会場　2016年 9月 25日（日）　　牟礼総合体育館（開場：７時30分）
試 合 時 間　５分×４Ｑ（ＨＴ ３分）　　決勝・３決・準決勝はＨＴ５分

男子

優　勝：円　座
準優勝：松　島
第３位：栗　林

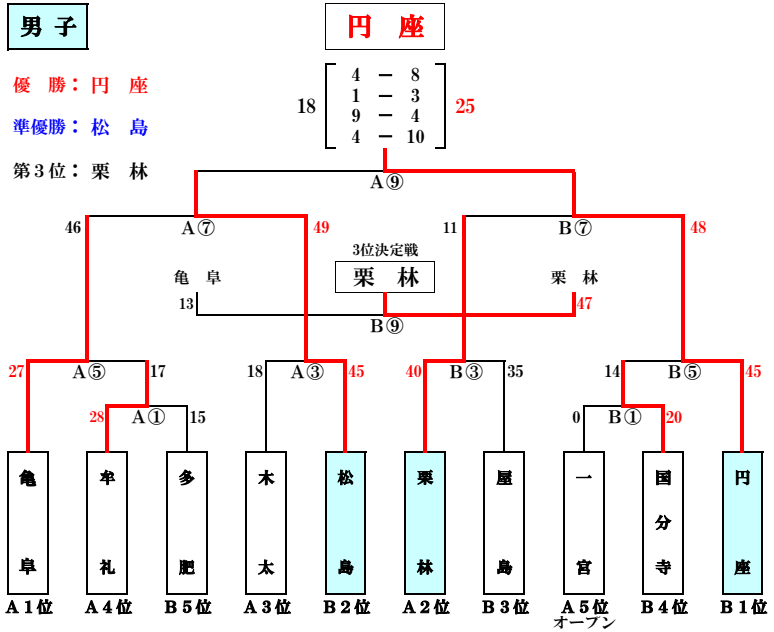

女子
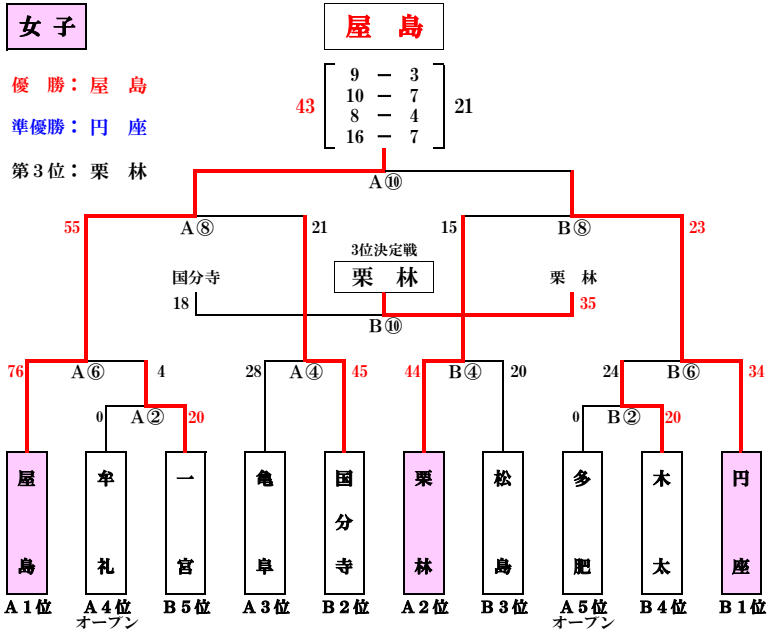
優　勝：屋　島
準優勝：円　座
第３位：栗　林